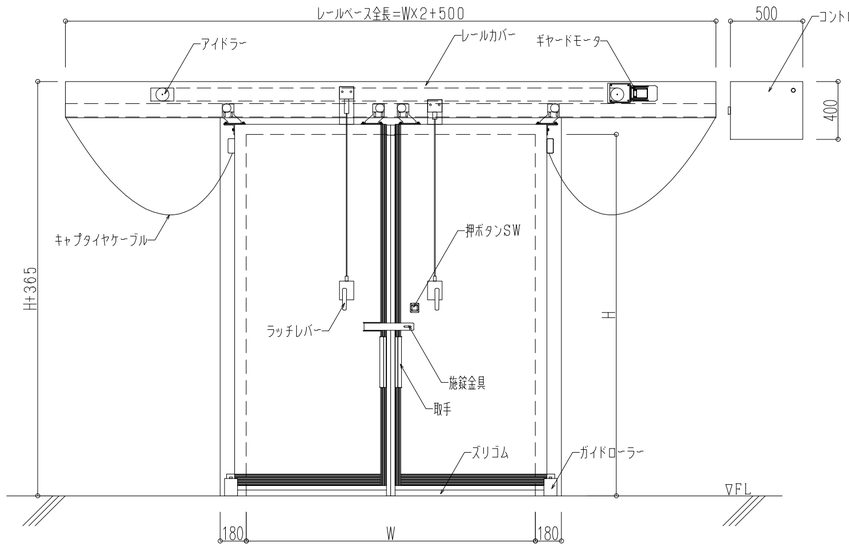

正 面 姿 図 S=1/30

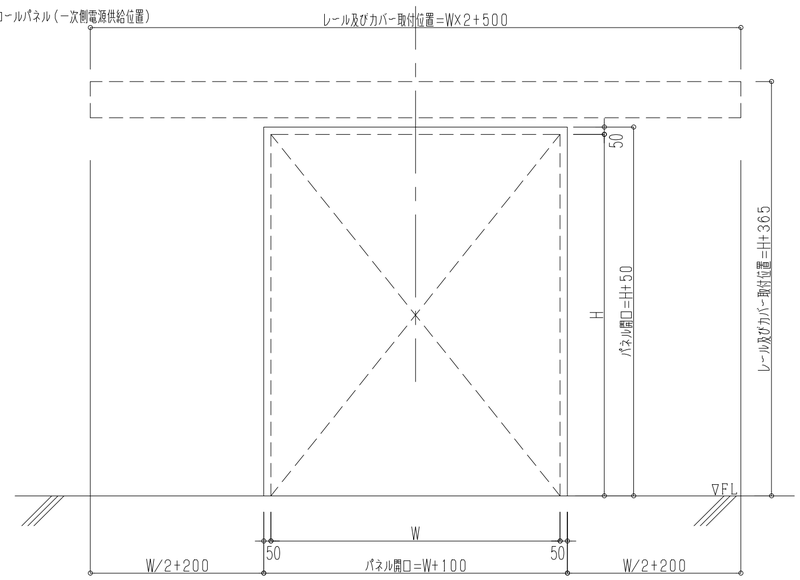

パ ネ ル 開 口 図 S=1/30

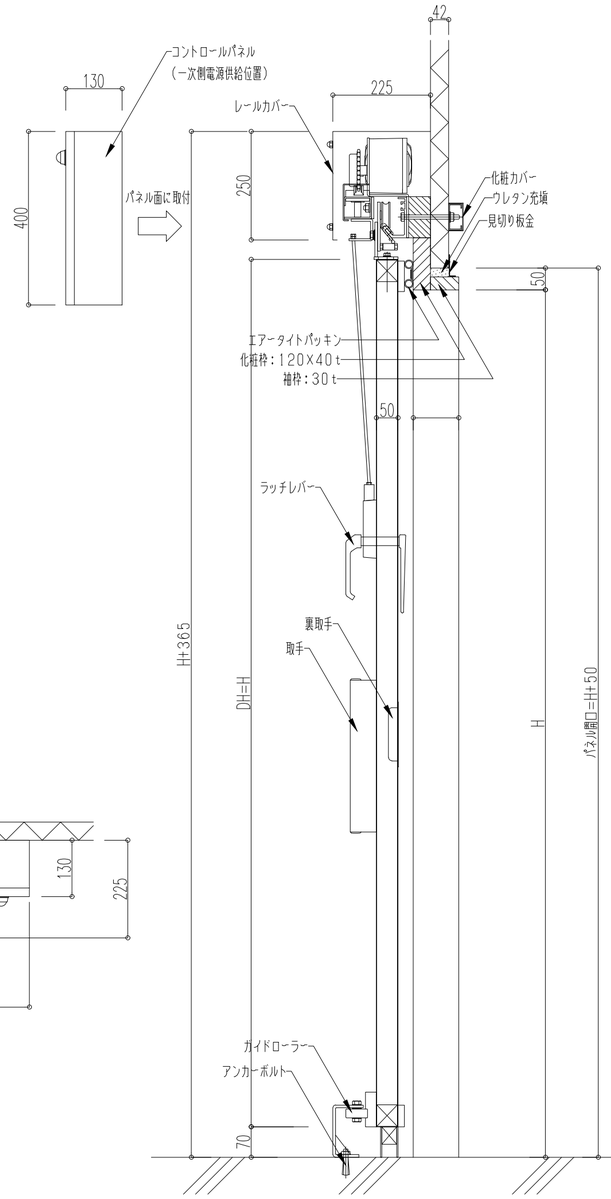

断 面 図 S=1/10

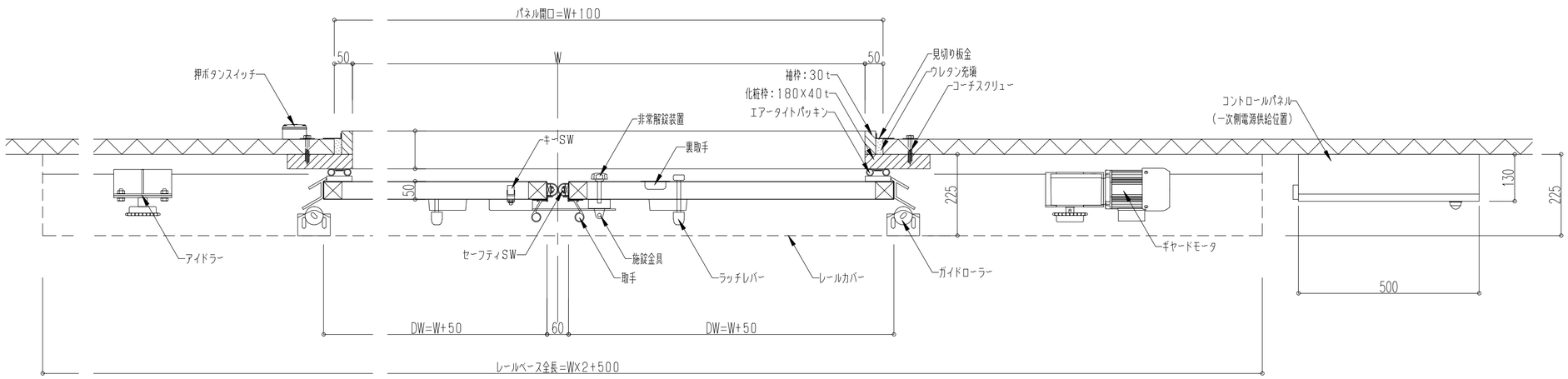

平 面 図 S=1/10

電動両引スライド扉（50t）