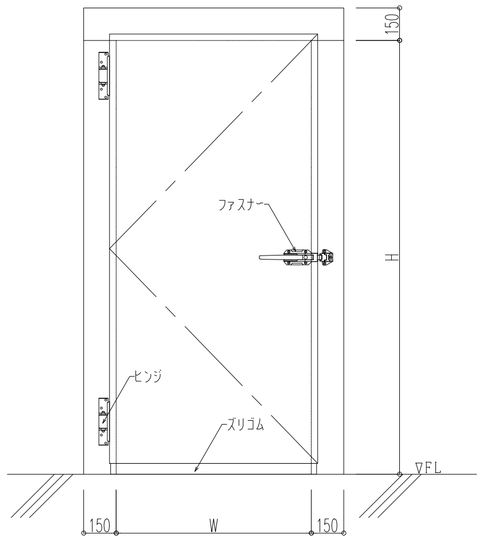

正 面 姿 図 S=1/20

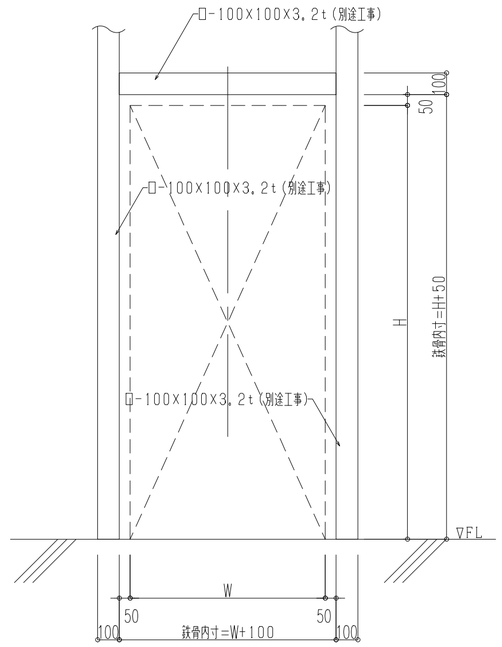

鉄 骨 下 地 寸 法 図 S=1/20

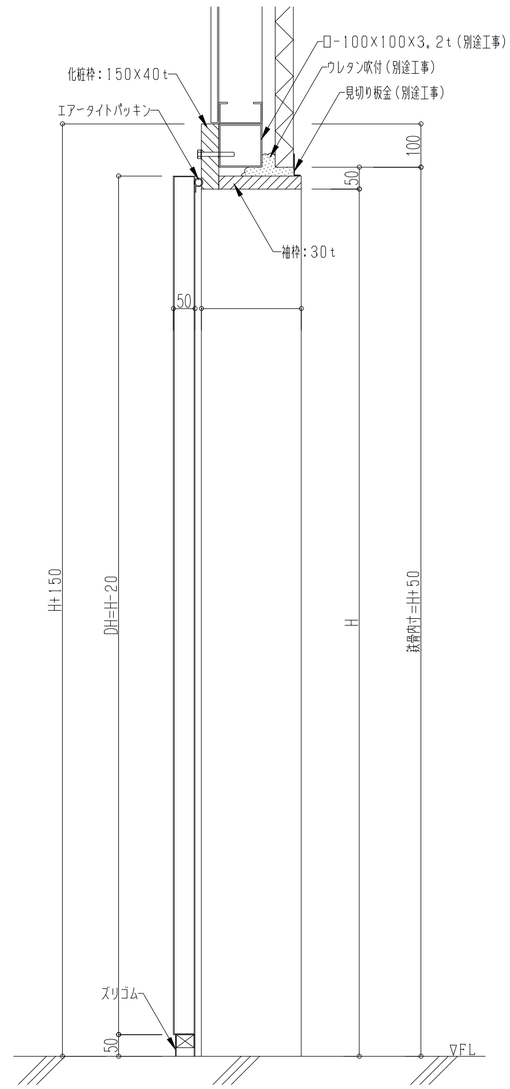

断 面 図 S=1/10

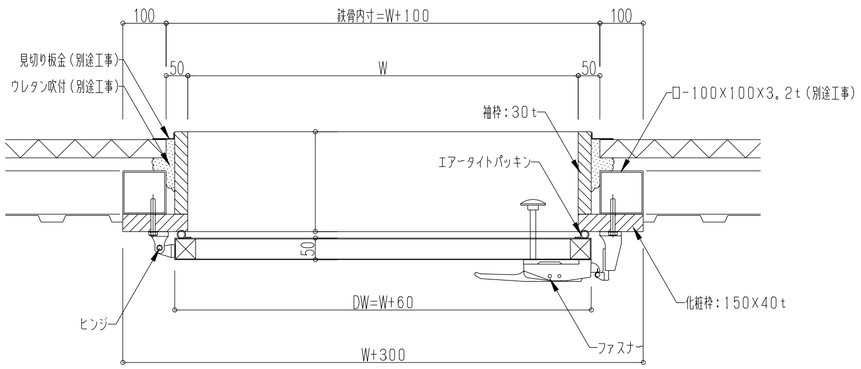

平 面 図 S=1/10

片開オーバーラップ扉(50t)