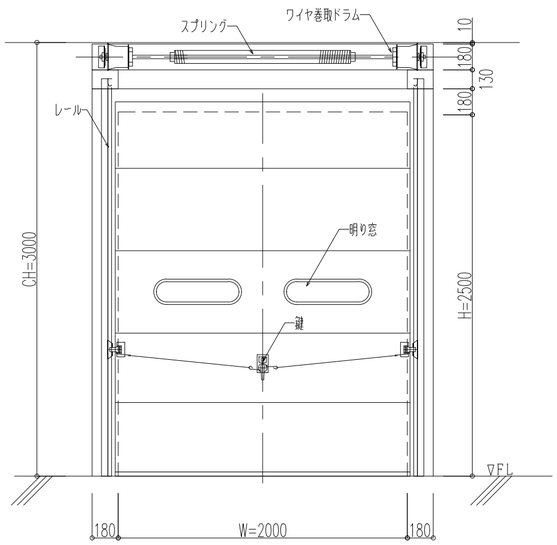

正 面 姿 図 S=1/30

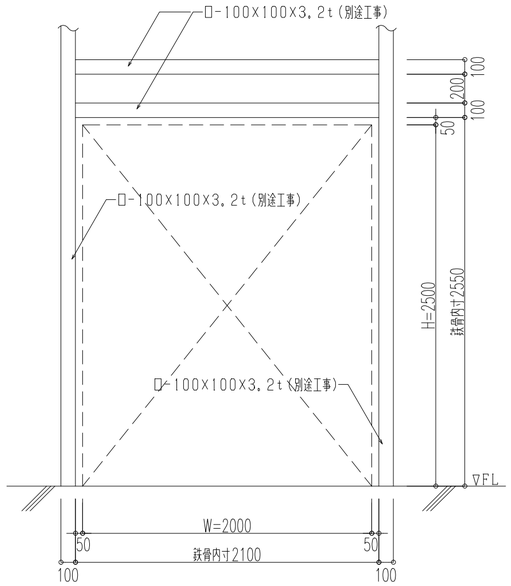

下 地 鉄 骨 寸 法 図 S=1/30

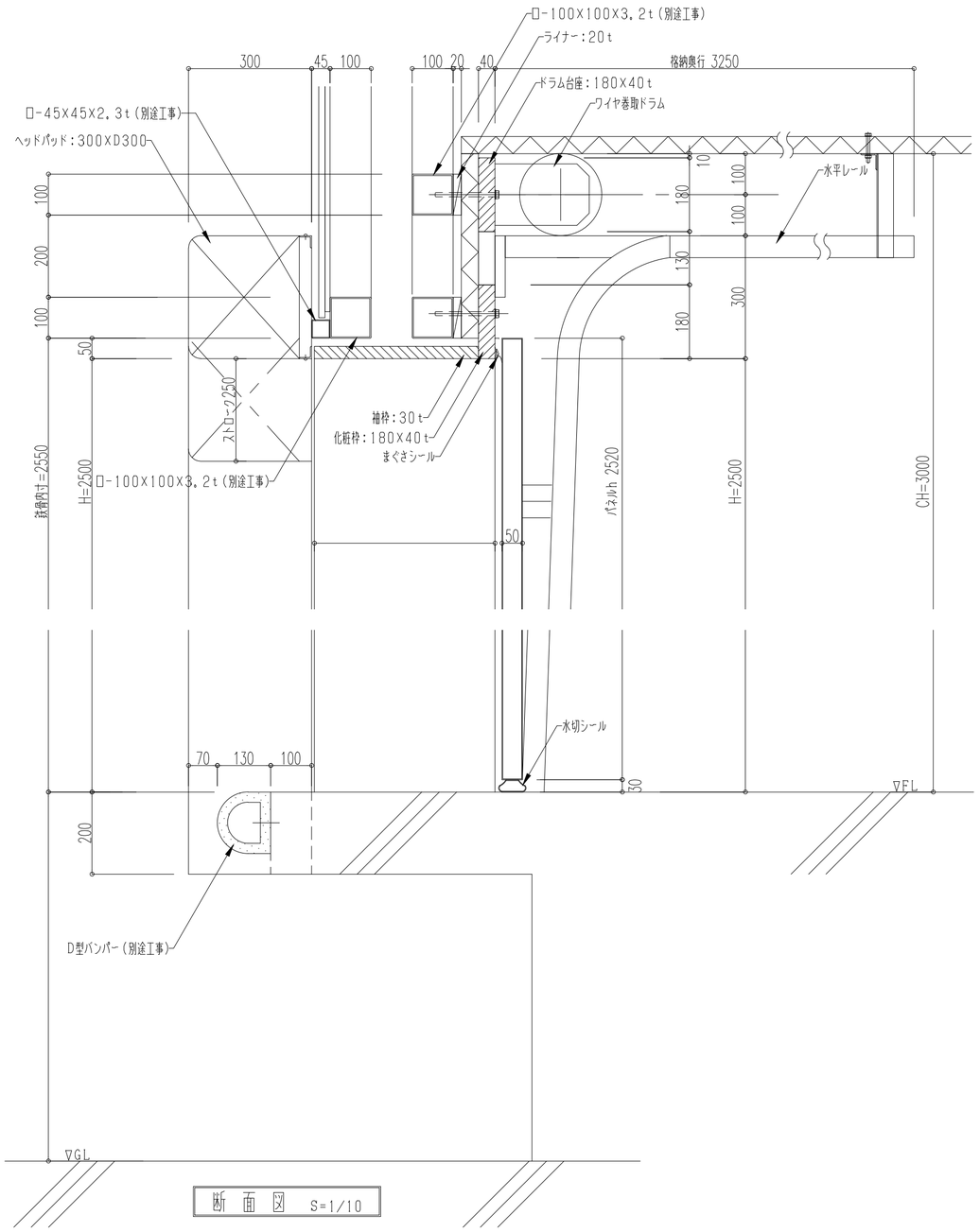

断 面 図 S=1/10

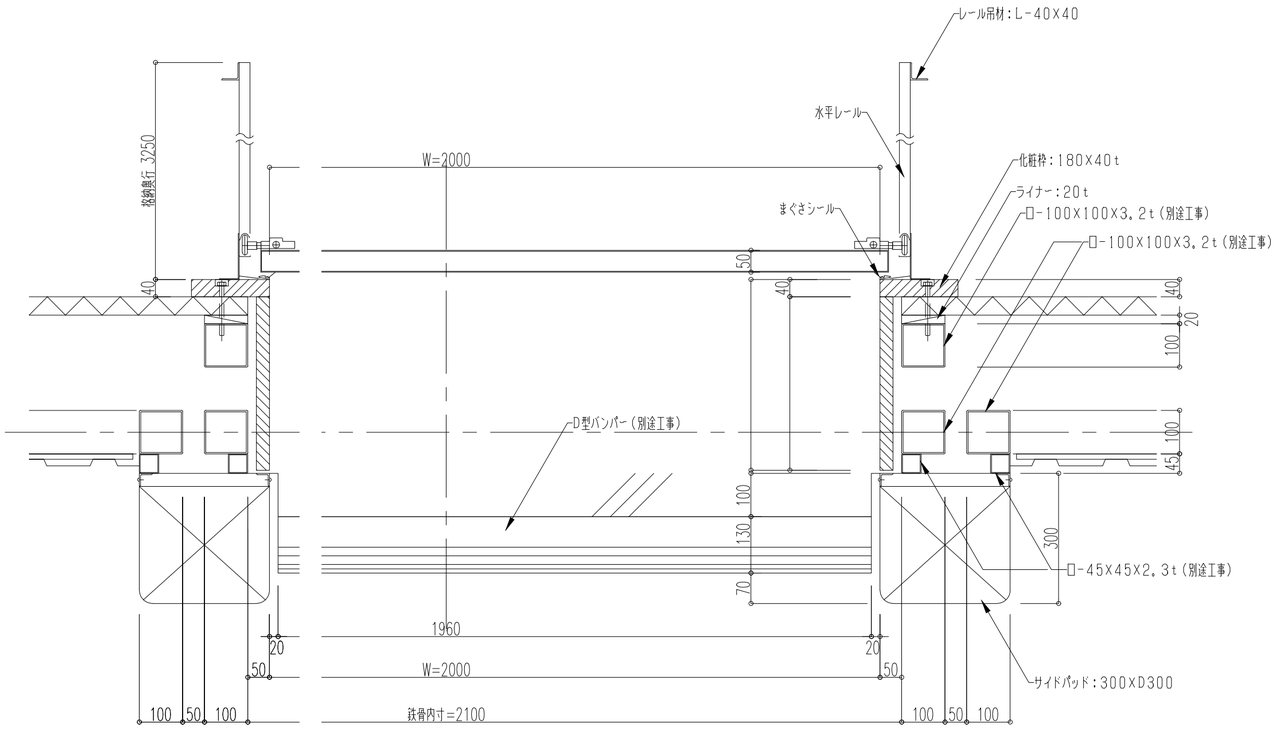

平 面 図 S=1/10

スタンダード型